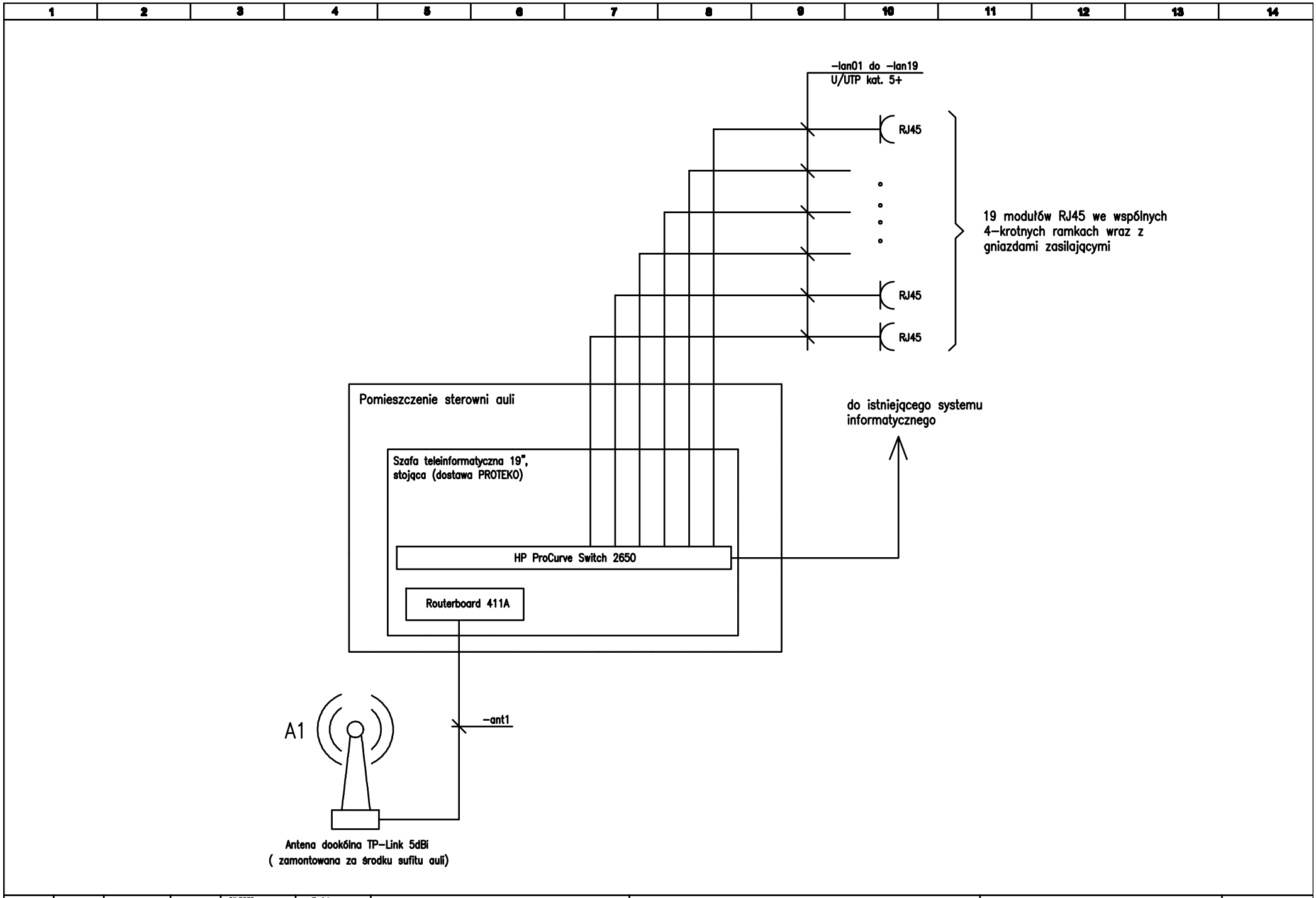

1
2
3
4
5
6
7
8
9
10
11
12
13
14
-lan01 do -lan19
U/UTP kat. 5+
RJ45
RJ45
RJ45
19 modułów RJ45 we wspólnych
4-krotnych ramkach wraz z
gniazdami zasilającymi
Pomieszczenie sterowni auli
do istniejącego systemu
informatycznego
Szafa teleinformatyczna 19",
stojąca (dostawa PROTEKO)
HP ProCurve Switch 2650
Routerboard 411A
A1
-ant1
Antena dookólna TP-Link 5dBi
(zamontowana za środku sufitu auli)
Data
Opracow.
Przej.
Spr.
Podpis:
AULA KONFERENCYJNA
Schemat instalacji komputerowej
ELECTRIC-CONTROL
E-8
Zmiana
Data
Nazwisko
Arkusz 1
z 1