RZUT FUNDAMENTÓW – STARTERY DLA ŚCIAN I SŁUPÓW

1:50

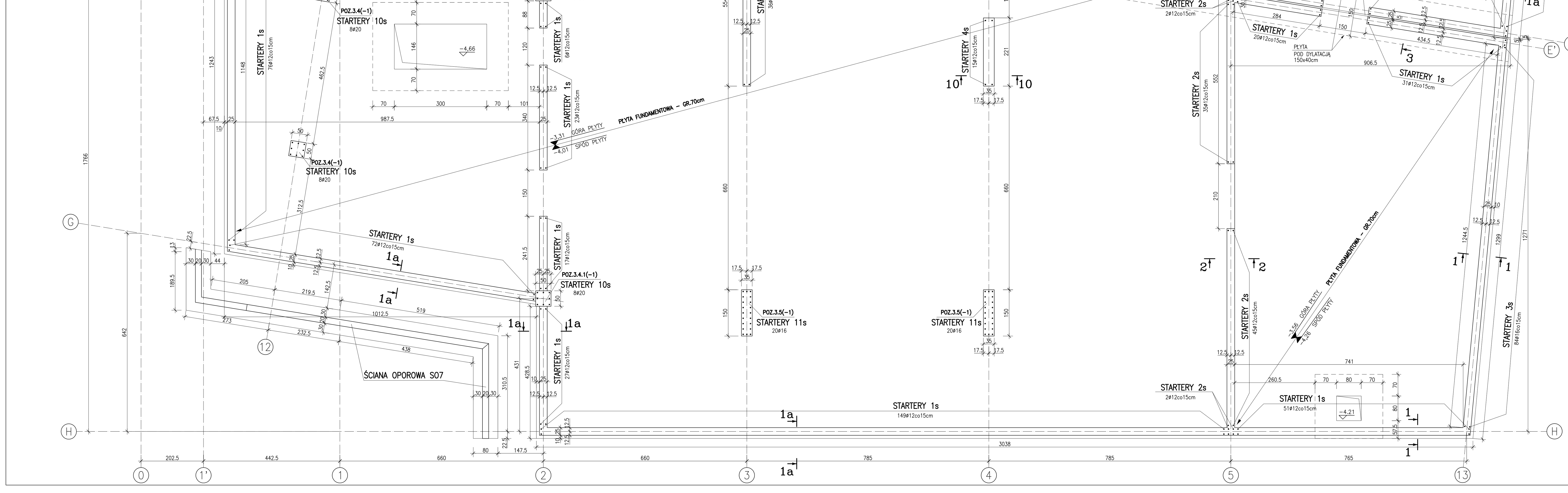

STARTERY SŁUPÓW

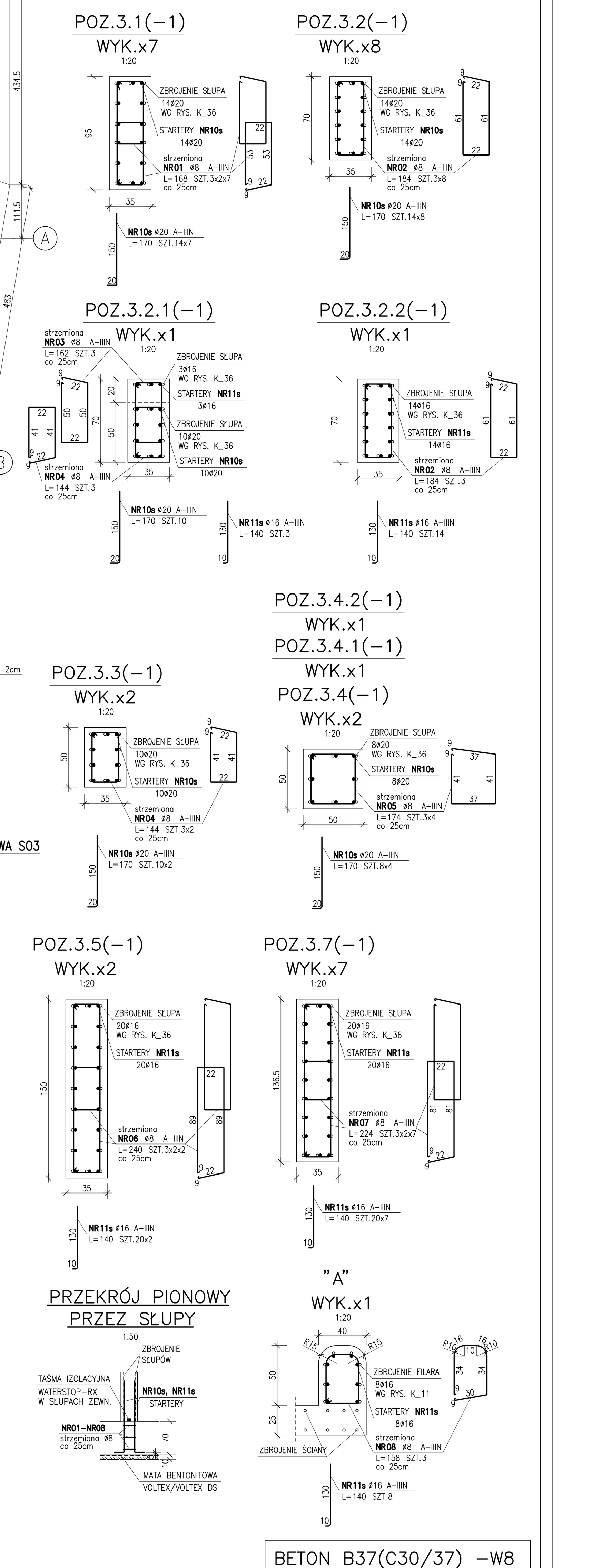

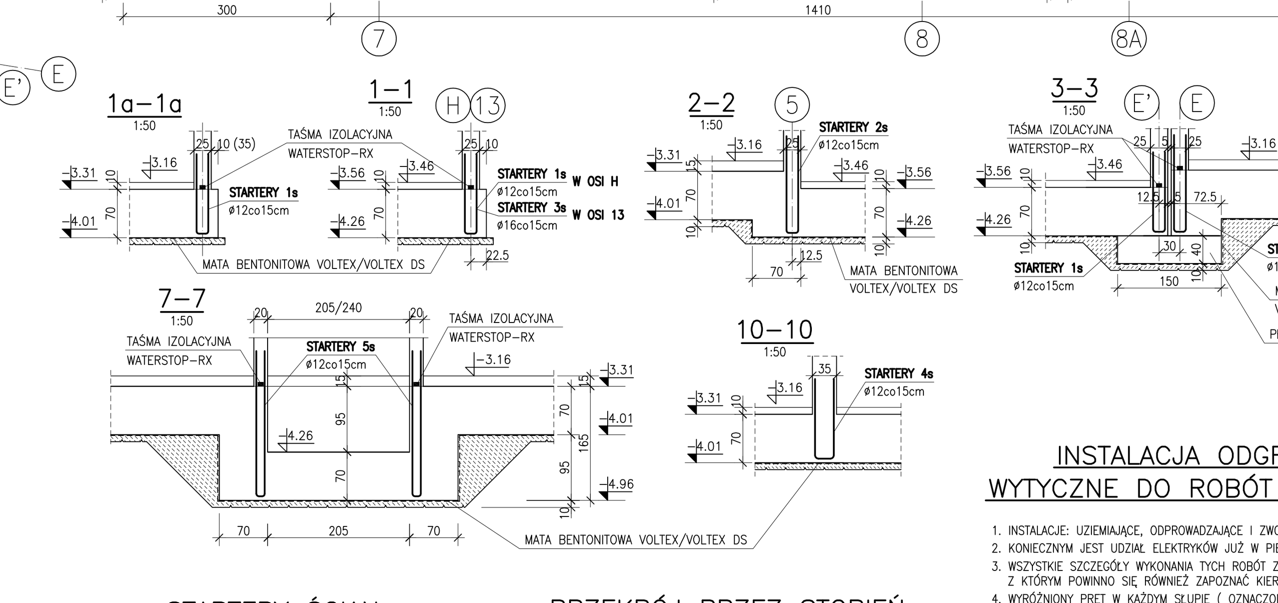

STARTERY ŚCIAN

PRZEKRÓJ PRZEZ STOPIEŃ KL. SCHODOWEJ POZ.4.1

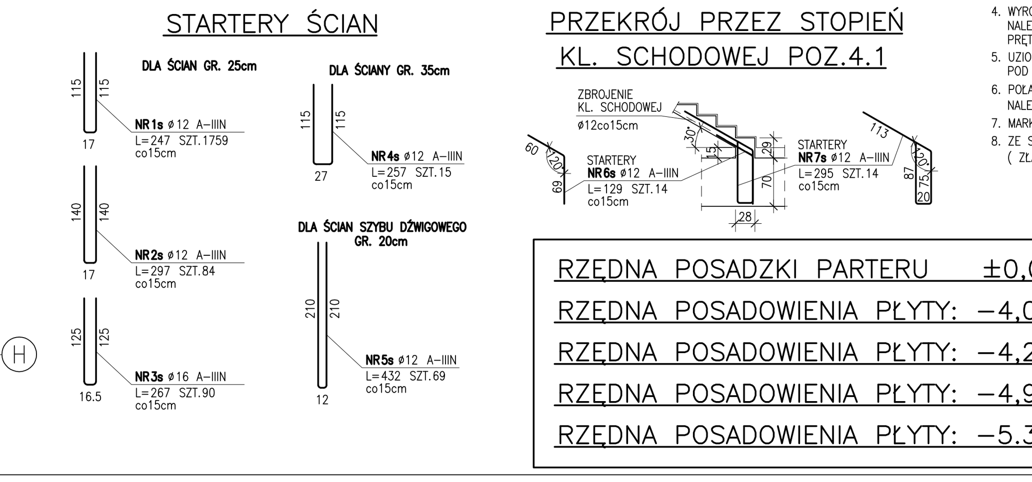

INSTALACJA ODGROMOWA
WYTYCZNE DO ROBÓT BUDOWLANYCH

1. INSTALACJE: UZIEMIAJĄCE, ODPROWADZAJĄCE I ZWODY NA DACHU WYKONUJĄ ELEKTRYCY.
2. KONIECZNYM JEST UDZIAŁ ELEKTRYKÓW JUŻ W PIERWSZYM ETAPIE FUNDAMENTOWANIA.
3. WSZYSTKIE SZCZEGÓŁY WYKONANIA TYCH ROBÓT ZAWARTE SĄ W PROJEKCIE ELEKTRYCZNYM, Z KTÓRYM POWINNO SIĘ RÓWNIEŻ ZAPOZNAĆ KIEROWNICTWO ROBÓT BUDOWLANYCH.
4. WYRÓŻNIONY PRĘT W KAŻDYM SŁUPIE (OZNACZONY TRWALE FARBĄ) NALEŻY PROWADZIĆ W SPOSÓB CIĄGŁY OD FUNDAMENTÓW DO DACHU. PRĘT NA ŁĄCZENIACH NALEŻY SPAWAĆ DWUSTRONNIE SPOINĄ min. 5cm
5. UZIOM KRATOWY WYKONANY Z TAŚMY FeZn 30x4 UKŁADAĆ W PODBETONIE, POD WARSTWĄ IZOLACJI.
6. POŁĄCZENIE MARKI Z UZIOMEM PRZECHODZĄCE PRZEZ IZOLACJĘ P.WODNĄ NALEŻY STARANNIE USZCZELNIĆ.
7. MARKI (WG PROJEKTU ELEKTRYCZNEGO) OSADZIĆ W SŁUPACH PRZED ZABETONOWANIEM SŁUPÓW.
8. ZE SZCZYTÓW SŁUPÓW WYPROWADZIĆ PRZEWODY ODPROWADZAJĄCE NA DACH, (ZŁĄCZA SPAWANE) BEDNARKA FeZn 30x4

RZĘDNA POSADZKI PARTERU ±0,00m=251,15m n.p.m.
RZĘDNA POSADOWIENIA PŁYTY: –4,01m=247,14m n.p.m.
RZĘDNA POSADOWIENIA PŁYTY: –4,26m=246,89m n.p.m.
RZĘDNA POSADOWIENIA PŁYTY: –4,96m=246,19m n.p.m. –SZYBY DŹWIGÓW
RZĘDNA POSADOWIENIA PŁYTY: –5,36m=245,79m n.p.m.

UWAGI:

1). RYSUNEK NALEŻY ROZPATRYWAĆ ŁĄCZNIE Z RYS. K_01 (RZUT I PRZEKROJE FUNDAMENTÓW) ORAZ Z RYS. K_02 (ŚCIANY OPOROWE)
2). ROZMIESZCZENIE STARTERÓW NALEŻY ROZPATRYWAĆ ŁĄCZNIE Z RYSUNKAMI ŚCIAN, SŁUPÓW, SZYBU DŹWIG. I SCHODÓW
3). WYMIARY PRĘTÓW GIĘTYCH ORAZ STRZEMION PODANO OD STRONY WEWNĘTRZNEJ
4). DODATKOWO ZASTOSOWANO MIĘDZY PODBETONEM A PŁYTĄ KONSTRUKCYJNĄ MATĘ BENTONITOWĄ VOLTEX/VOLTEX DS. NA STYKU PŁYTY FUNDAMENTOWEJ ZE ŚCIANAMI (ZEWNĘTRZNYMI ORAZ ŚCIANAMI SZYBU DŹWIGOWEGO) W MIEJSCU PRZERWY TECHNOLOGICZNEJ NALEŻY ZASTOSOWAĆ TAŚMĘ IZOLACYJNĄ WATERSTOP-RX. WSZYSTKIE PRZERWY ROBOCZE PŁYTY FUNDAMENTOWEJ NALEŻY ZABEZPIECZYĆ SIATKĄ STRECKMAX ORAZ TAŚMĄ IZOLACYJNĄ WATERSTOP-RX, A MIEJSCA TYCH PRZERW NALEŻY UZGODNIĆ Z PROJEKTANTEM KONSTRUKCJI

ZESTAWIENIE STALI

POZ.	NR PRĘTA	RODZAJ STALI	DŁUGOŚĆ [cm]	LICZBA SZTUK	DŁ. ŁĄCZNA [m] A-IIIN ø8	ø12	ø16	ø20	
STARTERY	1s	ø12 A-IIIN	247	1759		4344.73			
	2s	ø12 A-IIIN	297	84		249.48			
	3s	ø16 A-IIIN	267	90			240.3		
	4s	ø12 A-IIIN	257	15		38.55			
	5s	ø12 A-IIIN	432	69		298.08			
	6s	ø12 A-IIIN	129	14		18.06			
	7s	ø12 A-IIIN	295	14		41.3			
	10s	ø20 A-IIIN	170	272				462.4	
	11s	ø16 A-IIIN	140	205			287		
STRZEMIONA	01	ø8 A-IIIN	168	42	70.56				
	02	ø8 A-IIIN	184	27	49.68				
	03	ø8 A-IIIN	162	3	4.86				
	04	ø8 A-IIIN	144	9	12.96				
	05	ø8 A-IIIN	174	12	20.88				
	06	ø8 A-IIIN	240	12	28.8				
	07	ø8 A-IIIN	224	42	94.08				
	08	ø8 A-IIIN	158	3	4.74				
DŁUGOŚĆ RAZEM [m]					286.56	4990.2	527.3	462.4	
MASA JEDNOSTKOWA [kg/m]					0.395	0.888	1.578	2.466	
MASA [kg]					113.19	4431.3	832.08	1140.28	
MASA OGÓŁEM [kg]					**6516.85**				
WYKONAĆ: x 1					**6516.85**				

BETON B37(C30/37) –W8
STOSUNEK W/C – 0.55
MAKSYMALNA ŚREDNICA ZIAREN KRUSZYWA 16mm
STAL A–IIIN (RB500W)
GRUBOŚĆ OTULENIA OD SPODU 5cm
GRUBOŚĆ OTULENIA OD GÓRY 3.5cm
GRUBOŚĆ OTULENIA DLA ŚCIAN 2.5cm
GRUBOŚĆ OTULENIA DLA SŁUPÓW 3.5cm

PROJEKT KONSTRUKCJI
BUD-EKSPERT
dr inż. JERZY ZIELONACKI
Przedsiębiorstwo Projektowo-Usługowe
60-829 Poznań ul. Roosevelta 10/2
tel. 061 8479133(-34;-36) fax. 061 8479137

A R P A
ARCHITEKTONICZNA PRACOWNIA AUTORSKA JERZEGO GURAWSKIEGO
UL. MACIEJEWSKIEGO 7, 61-606 POZNAŃ
TEL./FAX: 061 821 78 47, EMAIL: arpa@info.com.pl
www.gurawski.com

OBIEKT
BUDYNEK WYDZIAŁU NAUK SPOŁECZNYCH AKADEMII IM. JANA DŁUGOSZA W CZĘSTOCHOWIE

PROJEKT WYKONAWCZY – KONSTRUKCJA

RZUT FUNDAMENTÓW – STARTERY DLA ŚCIAN I SŁUPÓW

SKALA	DATA	UMOWA NR
1:50(20)	WRZESIEŃ–2010	K2–372/114/09

GENERALNY PROJEKTANT
mgr inż. arch. Jerzy Gurawski upr.nr 77/65
PROJEKTANT
mgr inż. Krystyna Chocianowicz upr.nr 165/Pw/91
SPRAWDZAJĄCY
dr inż. Jerzy Zielonacki upr. nr 2/85/Pw
OPRACOWAŁ ZESPÓŁ
mgr inż. Marcin Chludziński
tech. Dorota Bis

NR RYS. K_01A