ŚCIANA W OSI 11

SKALA 1:50
ŚCIANA GR. 25CM

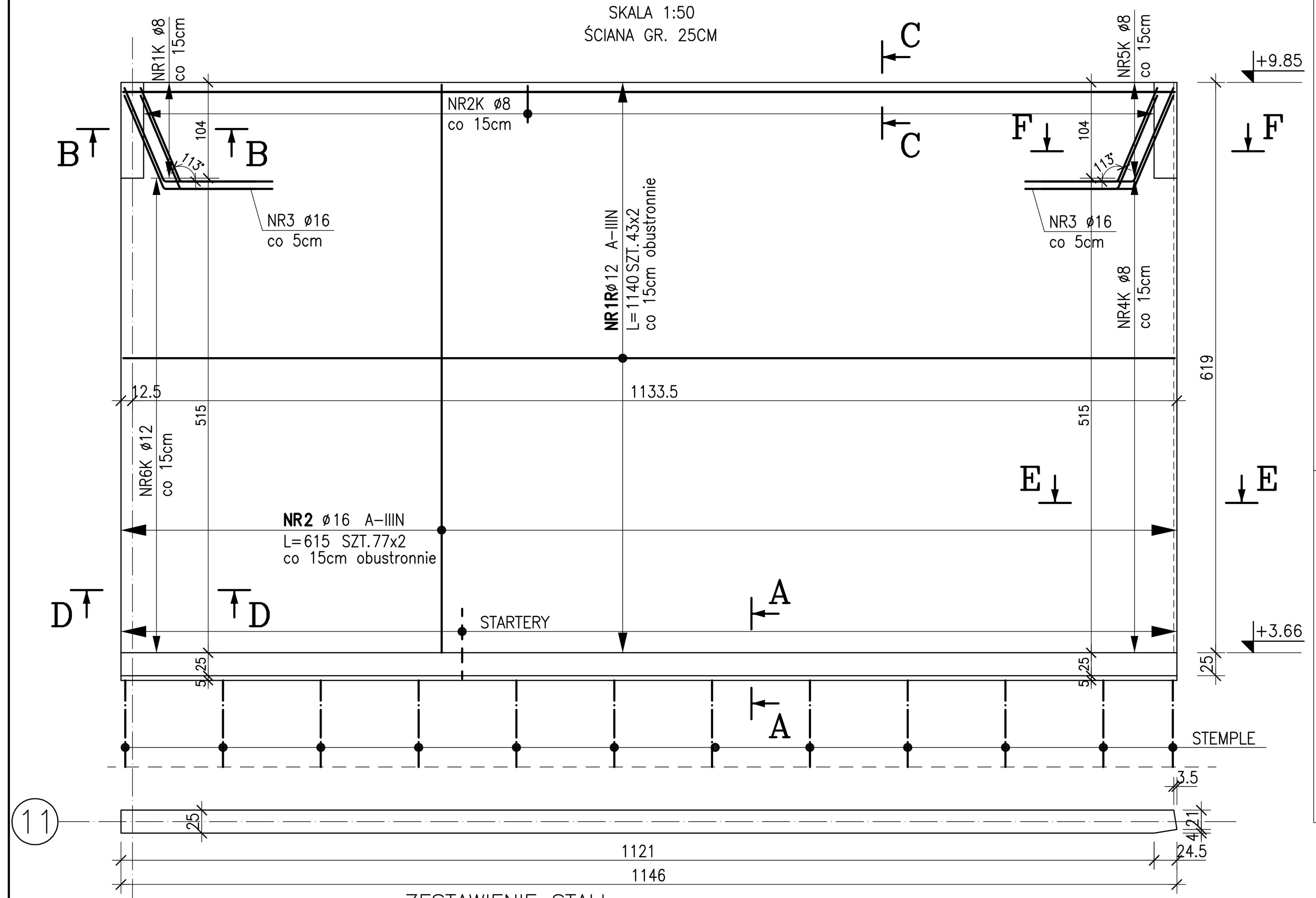

ZESTAWIENIE STALI

POZ.	NR PRĘTA	RODZAJ STALI	DŁUGOŚĆ [cm]	LICZBA SZTUK	DŁ. ŁĄCZNA [m] A–IIIN ø8	ø12	ø16
KRAWĘDZ.	1K	ø16 A–IIIN	133	8			10.64
	2K	ø8 A–IIIN	78	77	60.06		
	4K	ø8 A–IIIN	91	35	31.85		
	5K	ø12 A–IIIN	133	8		10.64	
	6K	ø12 A–IIIN	176	35		61.6	
ROZDZ	1R	ø12 A–IIIN	1140	86		980.4	
SC	1	ø16 A–IIIN	236	77			181.72
	2	ø16 A–IIIN	615	154			947.1
	3	ø16 A–IIIN	608	8			48.64
DŁUGOŚĆ RAZEM [m]					91.91	1052.64	1188.1
MASA JEDNOSTKOWA [kg/m]					0.395	0.888	1.578
MASA [kg]					36.3	934.74	1874.82
MASA OGÓŁEM [kg]					2845.86		
WYKONAĆ: x 1					2845.86		

A–A
1:20

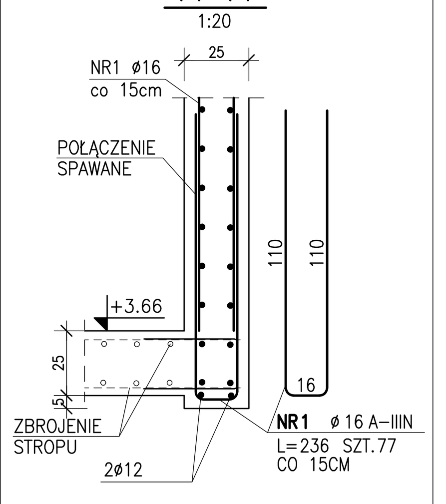

B–B
1:20

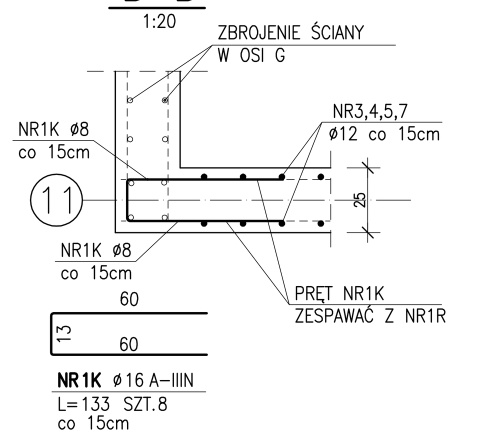

D–D
1:20

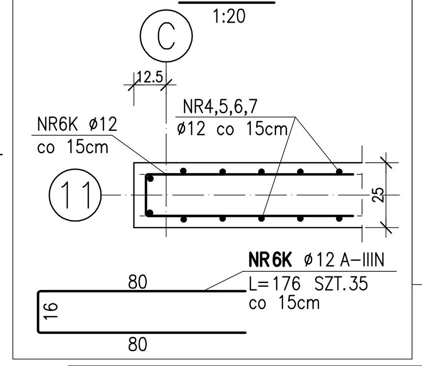

C–C
1:20

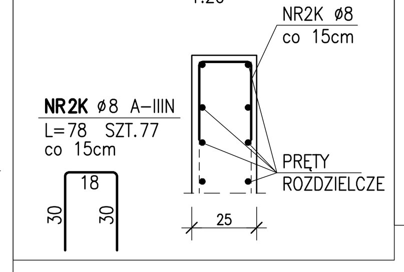

E–E
1:20

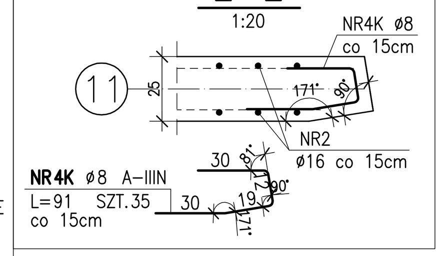

F–F
1:20

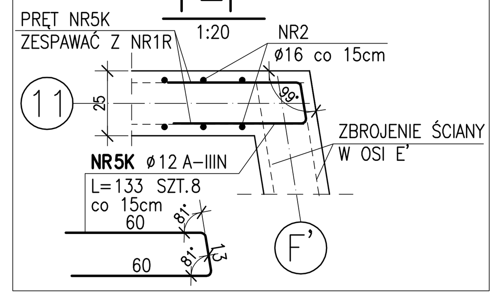

POŁOŻENIE PRĘTA NR3
1:50

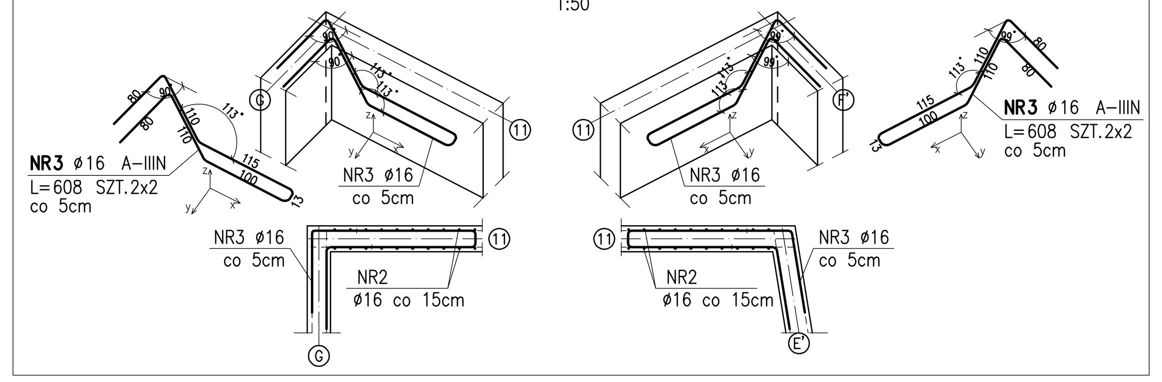

ŚCIANA PRZY OSI 12

SKALA 1:50
ŚCIANA GR. 25CM

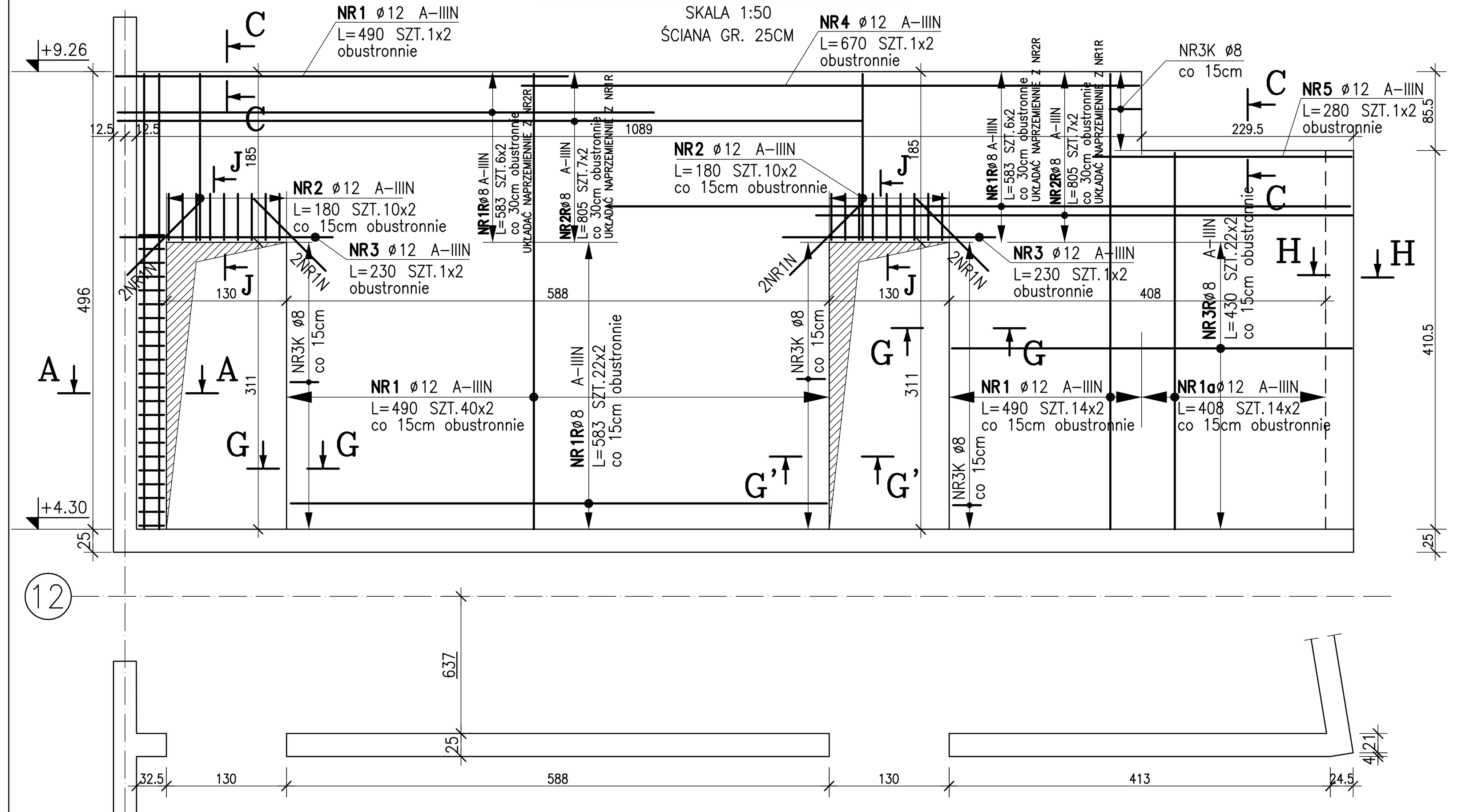

ZESTAWIENIE STALI

POZ.	NR PRĘTA	RODZAJ STALI	DŁUGOŚĆ [cm]	LICZBA SZTUK	DŁ. ŁĄCZNA [m] A–IIIN ø8	ø12	UWAGI
KRAWĘDZ.	2K	ø8 A–IIIN	78	90	70.2		
	3K	ø8 A–IIIN	76	73	55.48		
	4K	ø8 A–IIIN	91	31	28.21		
	6K	ø8 A–IIIN	118	20	23.6		
NAROŻA	1N	ø12 A–IIIN	110	8		8.8	
ROZDZ	1R	ø8 A–IIIN	583	68	396.44		
	2R	ø8 A–IIIN	805	28	225.4		
	3R	ø8 A–IIIN	430	44	189.2		
SC	1a	ø12 A–IIIN	408	28		114.24	
	1	ø12 A–IIIN	490	112		548.8	
	2	ø12 A–IIIN	180	40		72	
	3	ø12 A–IIIN	230	4		9.2	
	4	ø12 A–IIIN	670	2		13.4	
	5	ø12 A–IIIN	280	2		5.6	
STRZEM	1S	ø8 A–IIIN	154	22	33.88		
DŁUGOŚĆ RAZEM [m]					1022.41	772.04	
MASA JEDNOSTKOWA [kg/m]					0.395	0.888	
MASA [kg]					403.85	685.57	
MASA OGÓŁEM [kg]					1089.42		
WYKONAĆ: x 1					1089.42		

A–A
1:20

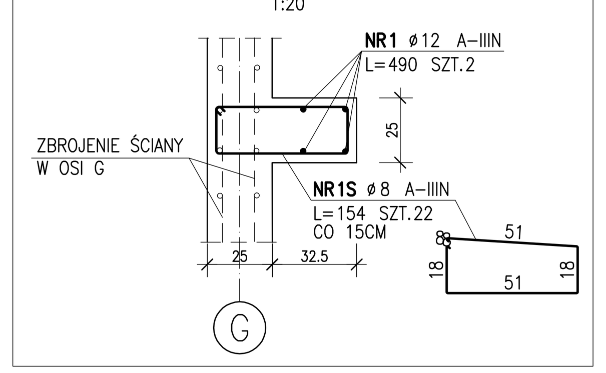

DOZBROJENIE WSZYSTKICH OTWORÓW

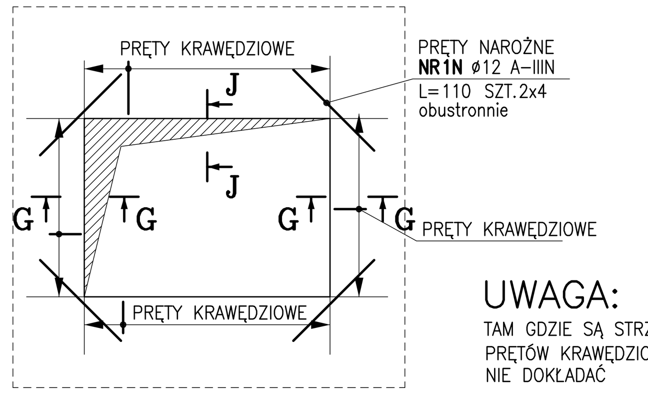

UWAGA:
TAM GDZIE SĄ STRZEMIONA PRĘTÓW KRAWĘDZIOWYCH NIE DOKŁADAĆ

G–G
1:20

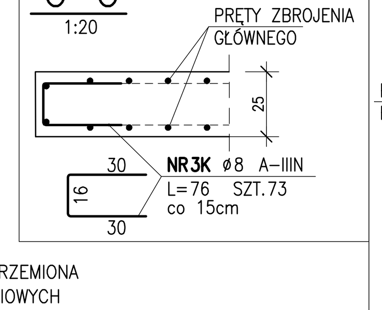

J–J
1:20

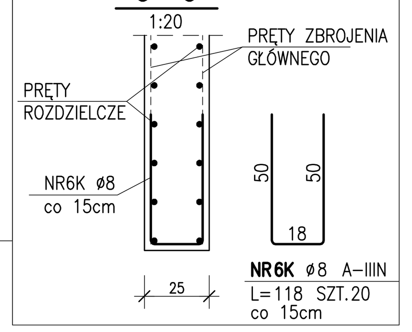

H–H
1:20

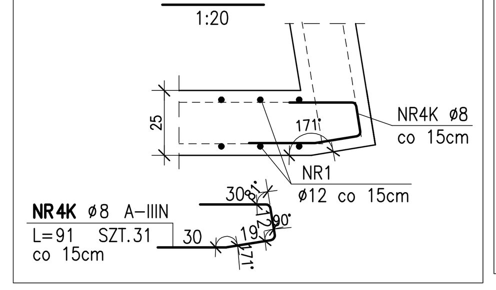

C–C
1:20

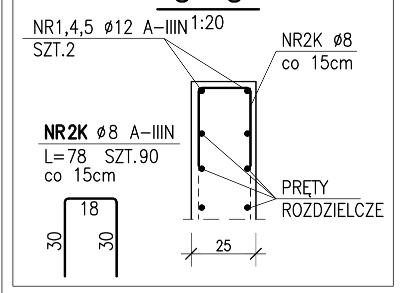

ŚCIANA W OSI 12

SKALA 1:50
ŚCIANA GR. 25CM

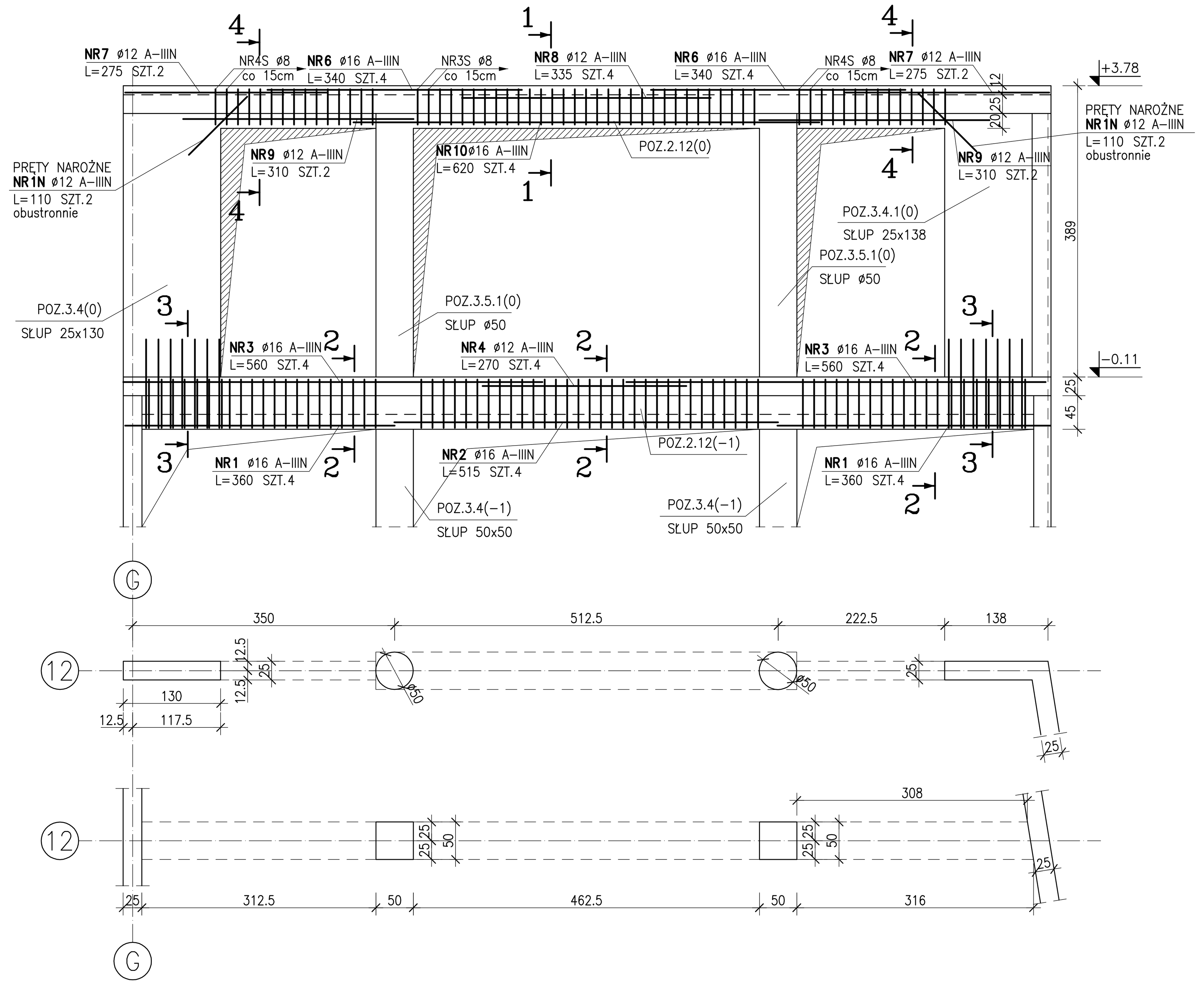

PRZEKRÓJ 1–1
SKALA 1:50

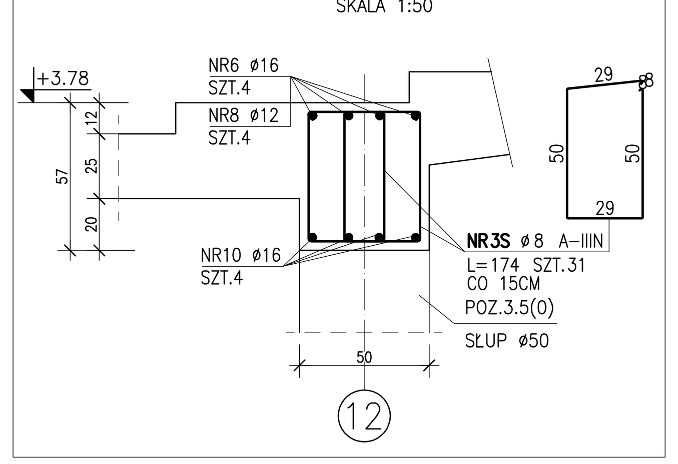

PRZEKRÓJ 2–2
SKALA 1:50

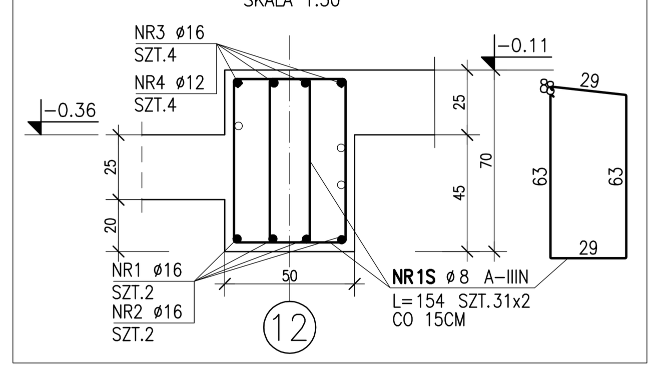

PRZEKRÓJ 4–4
SKALA 1:50

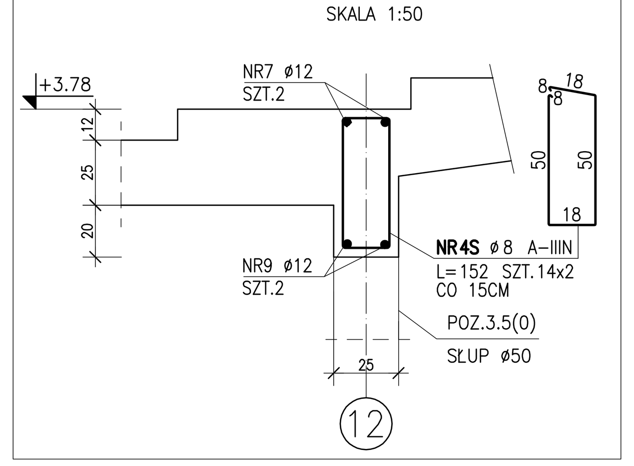

PRZEKRÓJ 3–3
SKALA 1:50

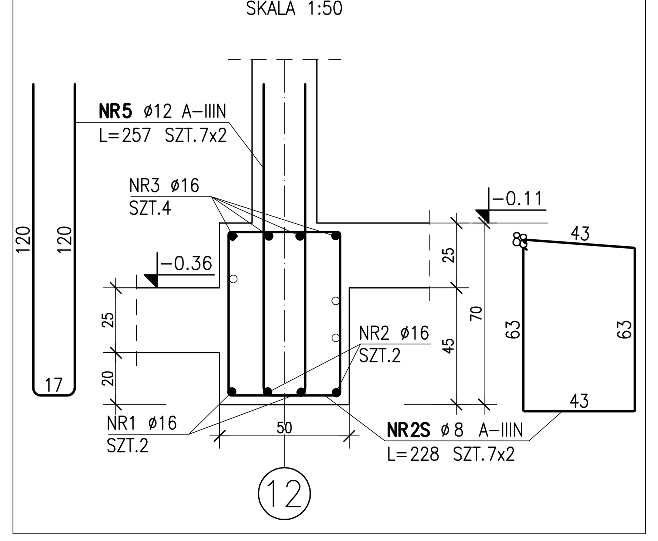

ZESTAWIENIE STALI

POZ.	NR PRĘTA	RODZAJ STALI	DŁUGOŚĆ [cm]	LICZBA SZTUK	DŁ. ŁĄCZNA [m] A–IIIN ø8	ø12	ø16
NAROŻA	1N	ø12 A–IIIN	110	4		4.4	
PODCIĄG	1	ø16 A–IIIN	360	8			28.8
	2	ø16 A–IIIN	515	4			20.6
	3	ø16 A–IIIN	560	8			44.8
	4	ø12 A–IIIN	270	4		10.8	
	5	ø12 A–IIIN	257	14		35.98	
	6	ø16 A–IIIN	340	8			27.2
	7	ø12 A–IIIN	275	4		11	
	8	ø12 A–IIIN	335	4		13.4	
	9	ø12 A–IIIN	310	4		12.4	
	10	ø16 A–IIIN	620	4			24.8
STRZEM	1S	ø8 A–IIIN	154	62	95.48		
	2S	ø8 A–IIIN	228	14	31.92		
	3S	ø8 A–IIIN	174	31	53.94		
	4S	ø8 A–IIIN	152	28	42.56		
DŁUGOŚĆ RAZEM [m]					223.9	87.98	146.2
MASA JEDNOSTKOWA [kg/m]					0.395	0.888	1.578
MASA [kg]					88.44	78.13	230.7
MASA OGÓŁEM [kg]					397.27		
WYKONAĆ: x 1					397.27		

ZESTAWIENIE STALI

POZ.	NR PRĘTA	RODZAJ STALI	DŁUGOŚĆ [cm]	LICZBA SZTUK	DŁ. ŁĄCZNA [m] A–IIIN ø6
DYSTANS	1D	ø6 A–IIIN	46	384	176.64
DŁUGOŚĆ RAZEM [m]					176.64
MASA JEDNOSTKOWA [kg/m]					0.222
MASA [kg]					39.21
MASA OGÓŁEM [kg]					39.21
WYKONAĆ: x 1					39.21

DYSTANS ŚCIENNY
SKALA 1:20

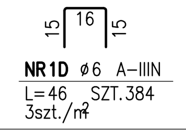

UWAGA:

1. RYSUNEK ROZPATRYWAĆ Z RYSUNKAMI ŚCIAN DOCHODZĄCYCH DO ŚCIANY POKAZANEJ NA RYSUNKU ORAZ Z RYSUNKAMI STROPÓW
2. PRZEKROJE OZNACZONE (X'–X') SĄ LUSTRZANYM ODBICIEM PRZEKROJÓW (X–X).

WYMIARY STRZEMION I PRĘTÓW GIĘTYCH POKAZANO OD STRONY **WEWNĘTRZNEJ**

BETON B37 (C30/37)
MAKSYMALNA ŚREDNICA KRUSZYWA 16mm
STOSUNEK W/C 0,55
STAL A–IIIN (RB500W)
OTULINA 2,5cm

PROJEKT KONSTRUKCJI
BUD-EKSPERT
dr inż.JERZY ZIELONACKI
Przedsiębiorstwo Projektowo-Usługowe
60-829 Poznań ul. Roosevelta 10/2
tel. 061 8479133(-34,-36) fax. 061 8479137

A R P A
ARCHITEKTONICZNA PRACOWNIA AUTORSKA JERZEGO GURAWSKIEGO
UL. MACIEJEWSKIEGO 7, 61–606 POZNAŃ
TEL./FAX: 061 821 78 47, EMAIL: arpa@info.com.pl
www.gurawski.com

OBIEKT: BUDYNEK WYDZIAŁU NAUK SPOŁECZNYCH AKADEMII IM. JANA DŁUGOSZA W CZĘSTOCHOWIE

PROJEKT WYKONAWCZY – KONSTRUKCJA

ŚCIANY W OSIACH 11,12 I PRZY OSI 12

SKALA	DATA	UMOWA NR
1:50(20)	WRZESIEŃ–2010	K2–372/114/09

GENERALNY PROJEKTANT: mgr inż. arch. Jerzy Gurawski upr.nr 77/65
PROJEKTANT: mgr inż. Krystyna Chocianowicz upr.nr 165/Pw/91
SPRAWDZAJĄCY: dr inż. Jerzy Zielonacki upr. nr 2/85/Pw
OPRACOWAŁ ZESPÓŁ: mgr inż. Małgorzata Kurosz

NR RYS.: K_20